Francesco Palumbo ®

Skuizzi

il passapomodoro per la casa

LIBRETTO D'ISTRUZIONE

MADE IN ITALY

WWW.GRUPPOPALUMBO.IT

Francesco Palumbo ®

CI CONGRATULIAMO CON LEI per la scelta fatta che testimonia il suo livello di conoscenza tecnica ed il suo amore per le cose belle. Si tratta di una macchina utile e versatile che Lei utilizzerà per lungo tempo.

IL PRESENTE LIBRETTO COSTITUISCE PARTE INTEGRANTE DELLA MACCHINA E DEVE ESSERE LETTO ATTENTAMENTE PRIMA DI PROCEDERE ALL'INSTALLAZIONE, MESSA IN FUNZIONE E UTILIZZO DELLA STESSA.

Il libretto contiene indicazioni ed istruzioni importanti circa la SICUREZZA D'USO e la MANUTENZIONE della macchina e pertanto va conservato con cura.

DISPOSITIVI DI COMANDO E CONTROLLO

Prima dell'allacciamento della rete di alimentazione elettrica é necessario conoscere la funzione dei dispositivi di comando e controllo della macchina. Effettuate questa operazione seguendo quanto descritto nel Manuale Istruzioni facendo riferimento alle indicazioni e illustrazioni relative.

Il costruttore si riseva il diritto di apportare eventuali modifiche suggerite dall'evoluzione tecnologica.

DESTINAZIONE D'USO

LA DESTINAZIONE D'USO DELLA MACCHINA DOVRA' ESSERE SCRUPOLOSAMENTE RISPETTATA. OGNI ALTRO USO E' DA CONSIDERARSI IMPROPRIO.

IL COSTRUTTORE NON PUO' ESSERE CONSIDERATO RESPONSABILE PER DANNI PROVOCATI DA USI IMPROPRI DELLA MACCHINA.

LA MACCHINA NON DEVE ESSERE PER NESSUN MOTIVO MANOMESSA. IN CASO CONTRARIO IL COSTRUTTORE DECLINA OGNI RESPONSABILITA' SUL FUNZIONAMENTO, SULLA SICUREZZA E SULLA GARANZIA DELLA MACCHINA

PRECAUZIONI E AVVERTENZE

1. L'utilizzatore deve avere cura di operare in condizioni ed in scenari di sicurezza, evitando ogni situazione di potenziale pericolo per se e per gli altri.
2. Avere cura che la macchina sia posta fuori dalla portata dei bambini.
3. Non immergere mai la macchina in acqua o altri liquidi
4. Non lasciare l'apparecchio incustodito quando é collegato alla rete.
5. Staccare la spina dopo l'uso
6. Non utilizzare l'apparecchio su cuoio, mobili e parquet cerati, tessuti sintetici, seta, velluti ed altre superfici sensibili al succo di pomodoro. (Nel dubbio fare una prova in un area non visibile del pavimento).
7. La macchina è costruita in conformità ai criteri di sicurezza prescritti dalle norme vigenti. L'uso di apparecchi elettrici comporta, comunque l'osservanza di alcune regole elementari:
- Non entrare in contatto con parti elettriche sotto tensione.
- Le operazioni di ispezione e riparazione della macchina devono essere eseguite da personale qualificato, in ogni caso staccare la spina prima di una qualsiasi delle operazioni sopra citate.

ISTRUZIONI D'USO

DISIMBALLO

Sballare la macchina ed assicurarsi che la stessa sia integra e non danneggiata. In caso contrario non utilizzare la macchina e rivolgersi al rivenditore.
Assicurarsi che gli elementi dell'imballo siano collocati fuori dalla portata dei bambini.

ALLACCIAMENTO ALLA RETE ELETTRICA

Cavo

1. Accertarsi che la tensione di rete sia corrispondente a quella indicata nella targhetta di identificazione posta sulla macchina.
2. Accertarsi che la presa di corrente sia conforme alle norme vigenti nel Paese di utilizzo ed in particolare sia munita del collegamento a terra.
3. Accertarsi che la presa sia protetta con "salvavita" (interruttore magnetotermico differenziale con sensibilità inferiore a 30 mA).
4. Non allacciare alla stessa presa altre utenze.
5. Accertarsi prima dell'uso della macchina che il cavo elettrico di alimentazione non risulti danneggiato. In caso contrario provvedere alla sua sostituzione rivolgendosi a personale qualificato. Il nuovo cavo, comunque, dovrà avere le caratteristiche di quello originale riportate sulla guaina esterna dello stesso. Non effettuare riparazioni precarie al cavo elettrico e fare attenzione che lo stesso non venga danneggiato.
6. Fate attenzione che il cavo non appoggi su superfici calde o taglienti.
7. Non tirate il cavo per staccare l'apparecchio.

AVVERTENZA : NEL CASO VENGA A MANCARE LA CORRENTE DURANTE L'USO, STACCARE LA SPINA PER MOTIVI DI SICUREZZA.

UTILIZZO DI PROLUNGHE

Nel caso venga utilizzata una prolunga assicurarsi che la connessione sia stagna, comunque sollevata rispetto al suolo, in modo da prevenire possibili contatti con l'acqua.

TABELLA DI SELEZIONE

Tensione Volt	Lunghezza Prolunga	Sezione cavi mm2
220: 240	Fino a 20 m	1,5
220: 240	Da 20 a 50 m	2,5
100: 120	Fino a 20 m	2,5 (AWG14)
100: 120	Da 20 a 50 m	4 (AWG14)

MONTAGGIO

- Assemblare il gruppo E al modulo F (Fig. 2a)
- Montare l'imbuto D sul gruppo E (Fig.2b) e assemblare lo scivolo C sul filtro separatore
- Posizionare la macchina su superficie piana, senza utilizzare altri mezzi intermedi che possano comprometterne la stabilità.

AVVIAMENTO E USO

- Collegare la spina alla presa elettrica (Fig.3).
- Azionare il tasto di accensione ON e verificare a vuoto il perfetto funzionamento della macchina per alcuni secondi (Fig.3).
- Versare i pomodori nella tramoggia D spingendoli attraverso il condotto utilizzando ESCLUSIVAMENTE il pestello A in dotazione.
  (Si consiglia, al primo utilizzo della macchina, di macinare 1 Kg di pomodori circa e successivamente di non utilizzare il relativo "passato").
- A lavorazione ultimata azionare il tasto di spegnimento OFF e disinserire la spina.

PULIZIA

- Al termine di ogni ciclo lavorativo disinserire la spina e togliere la tramoggia E dal modulo: smontare la ghiera di accoppiamento
  estrarre filtro separatore ed eseguire separatamente il lavaggio. La parte fissa della macchina (modulo) va pulita utilizzando un panno umido evitando getti d'acqua diretti. (Fig.5).

MANUTENZIONE E RIPARAZIONE

- La macchina non necessita di particolare manutenzione. Periodicamente, comunque, la stessa deve essere revisionata presso il nostro centro di assistenza numero verde 800620036
- Per eventuali riparazioni rivolgersi sempre ai nostri punti vendita e centri di assistenza.

ROTTAMAZIONE

- Qualora si decida di non utilizzare più la macchina, si raccomanda di renderla inoperante asportando il cavo di alimentazione dell'energia elettrica.
- Essendo la macchina un "rifiuto speciale" disassemblare la macchina e riunire le parti omogenee per lo smaltimento in accordo alle leggi vigenti.
- Non utilizzare le parti rottamate come "ricambio".

IL COSTRUTTORE DECLINA OGNI RESPONSABILITA' RELATIVA A QUALSIASI DANNO CHE POSSA DERIVARE DAL MANCATO RISPETTO DELLE DESTINAZIONI D'USO, DELLE ISTRUZIONI E DELLE AVVERTENZE RIPORTATE NEL PRESENTE LIBRETTO.

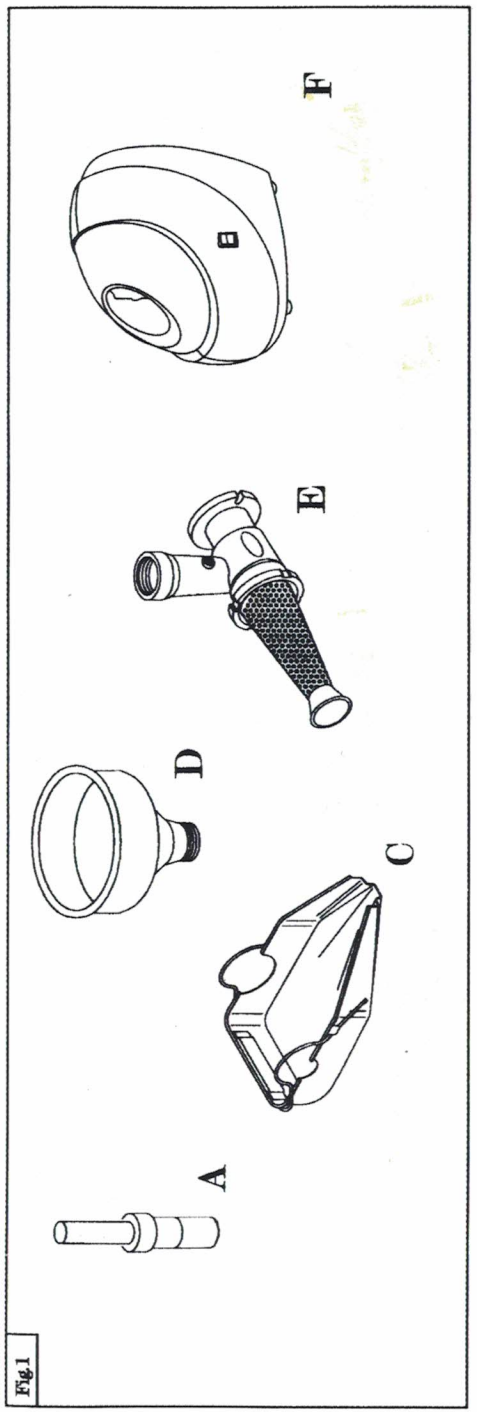

Fig.1

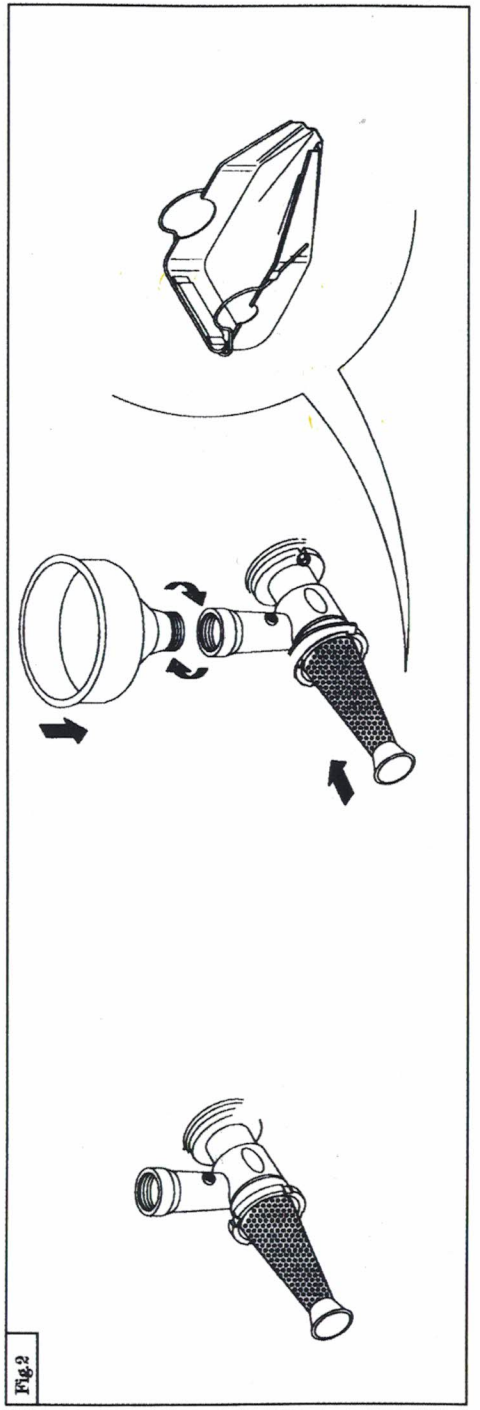
Fig.2

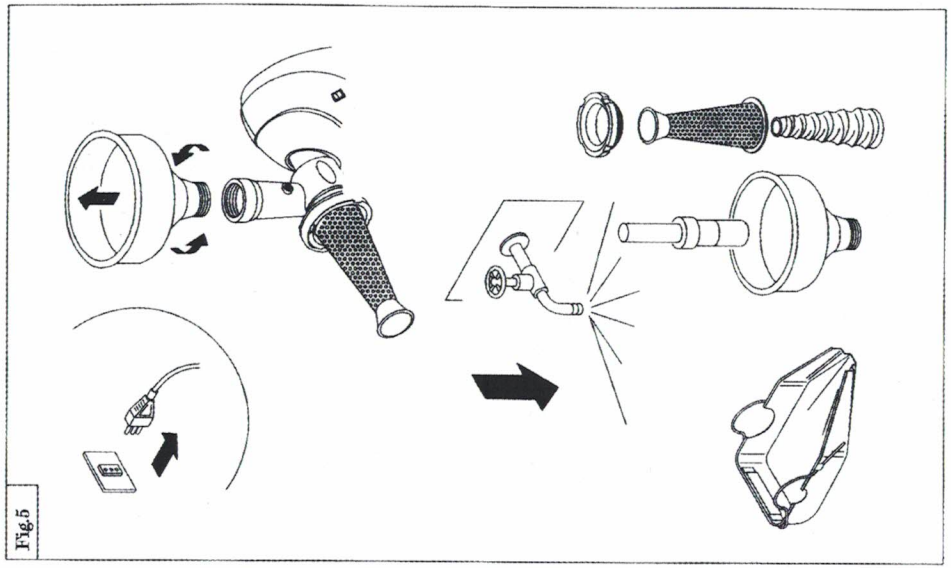
Fig.5

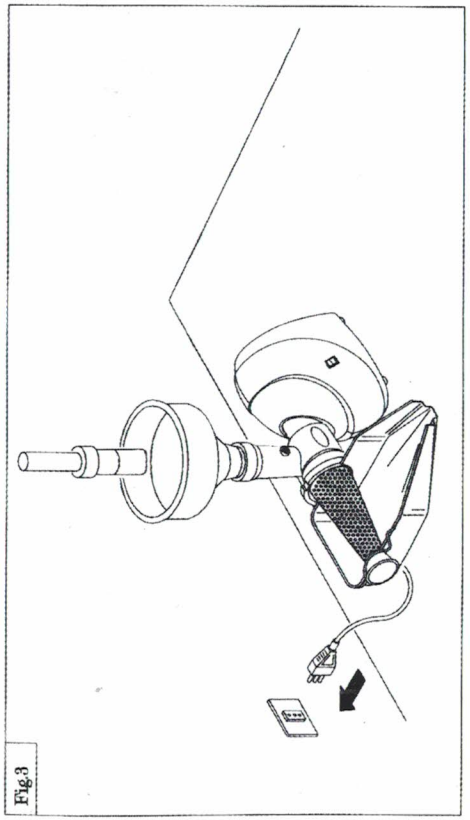
Fig.3

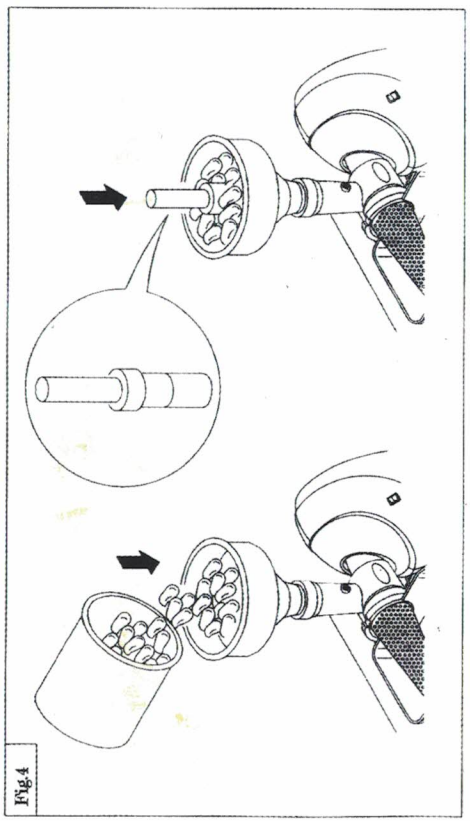
Fig.4

SCHEDA TECNICA	
MODELLO	SKUIZZI
TENSIONE DI ALIMENTAZIONE	220-240V 50Hz
POTENZA NOMINALE	600W
CAPACITA' DI LAVORO	70Kg/h
DIMENSIONI	40X14X39 cm
PESO	3,300 Kg

MADE IN ITALY

WWW.GRUPPOPALUMBO.IT

WWW.GRUPPOPALUMBO.IT

INFO@GRUPPOPALUMBO.IT